MĚSTSKÉ KULTURNÍ STŘEDISKO

FRENŠTÁT POD RADHOŠTĚM

SÁLOVÉ USPOŘÁDÁNÍ

VELKÝ SÁL

VERZE 01.00_2020

MASETA VELKÝ SÁL BEZ ZVUKAŘE

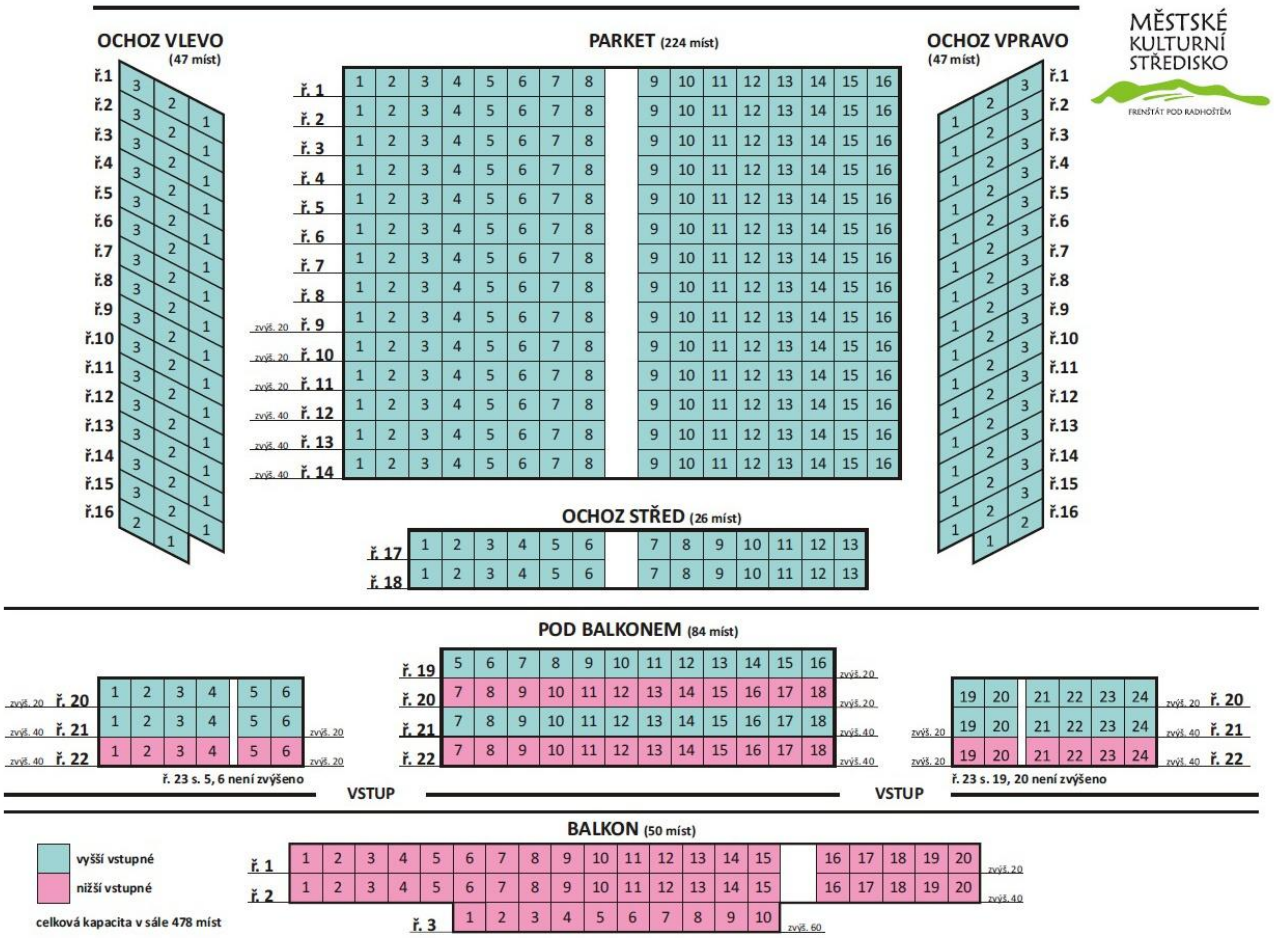

MASETA VELKÝ SÁL SE ZVUKAŘEM

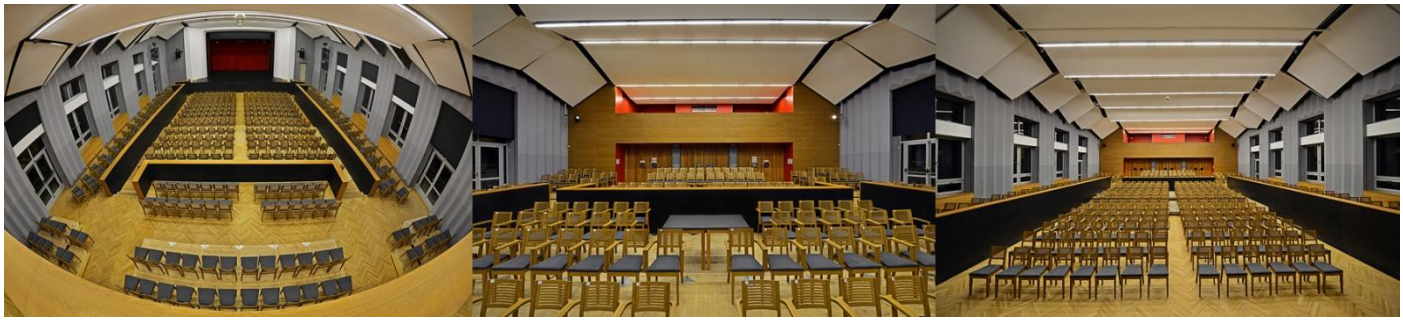

MASETA VELKÝ SÁL STOLOVÉ USPOŘÁDÁNÍ

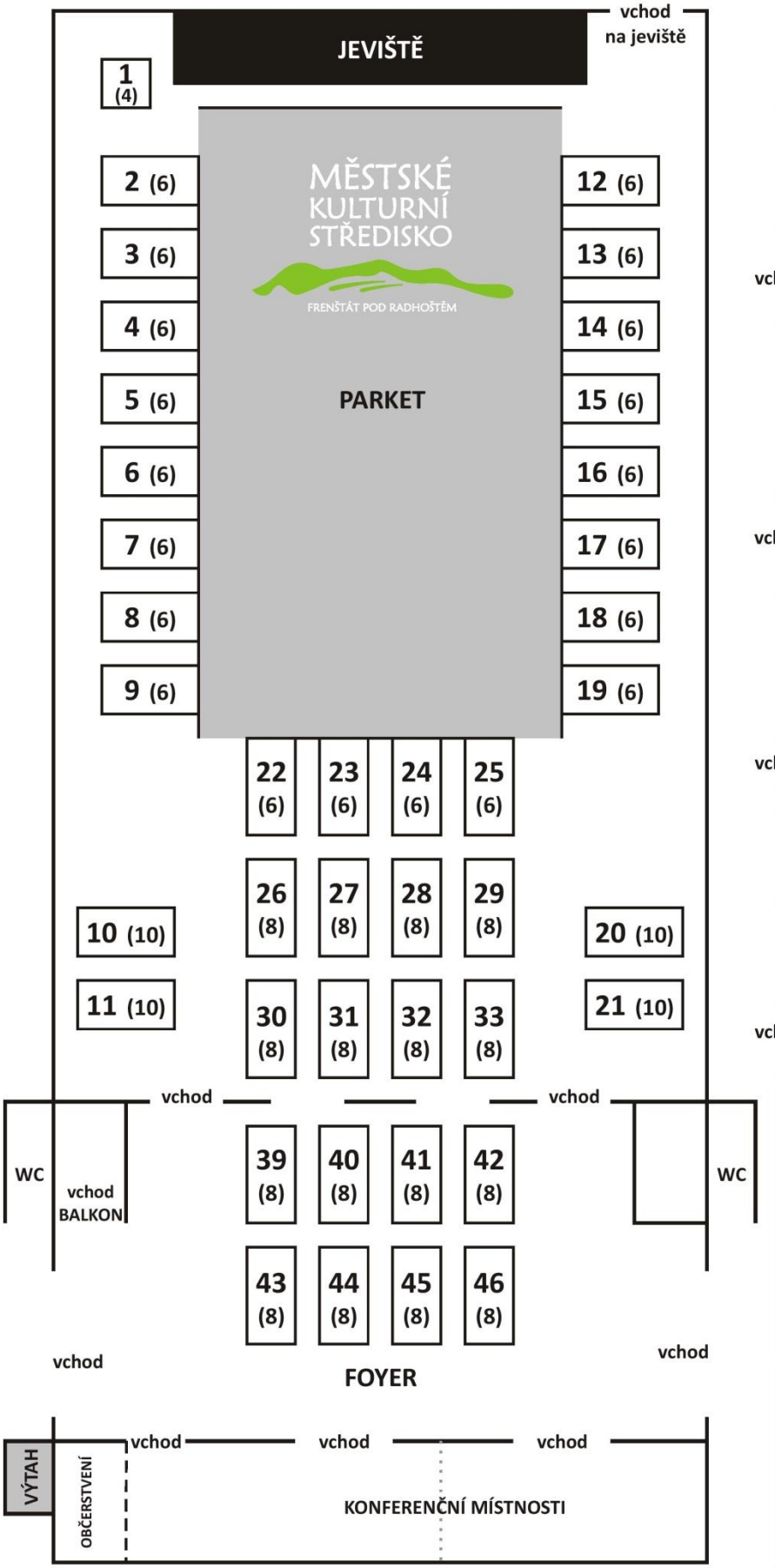

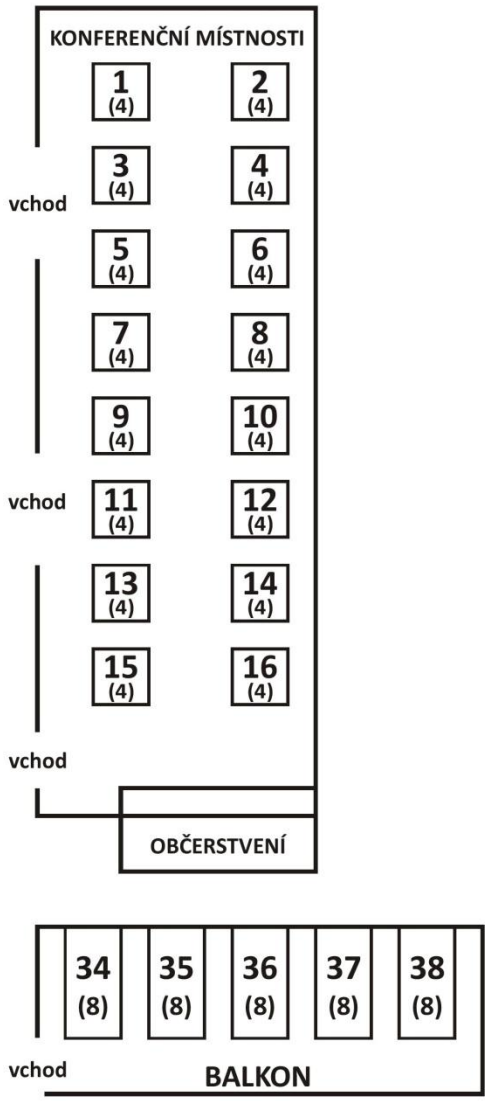

PLÁN STOLOVÉHO USPOŘÁDÁNÍ S MAXIMÁLNÍ KAPACITOU PROSTOR DK PRO POŘÁDÁNÍ PLESU

V ZÁVORKÁCH JE UVEDEN NEJVYŠŠÍ MOŽNÝ POČET MÍST U STOLU (TUTO KAPACITU NELZE NAVYŠOVAT)

V PŘÍPADĚ POŽADAVKU JINÉHO ROZMÍSTĚNÍ STOLŮ, JE NUTNÉ TOTO NEJDŘÍVE KONZULTOVAT SE SPRÁVCEM DK.

velký sál	33 stolů	228 míst
foyer	8 stolů	64 míst
balkon	5 stolů	40 míst
konfer. místnosti	16 stolů	64 míst
celková kapacita		396 míst

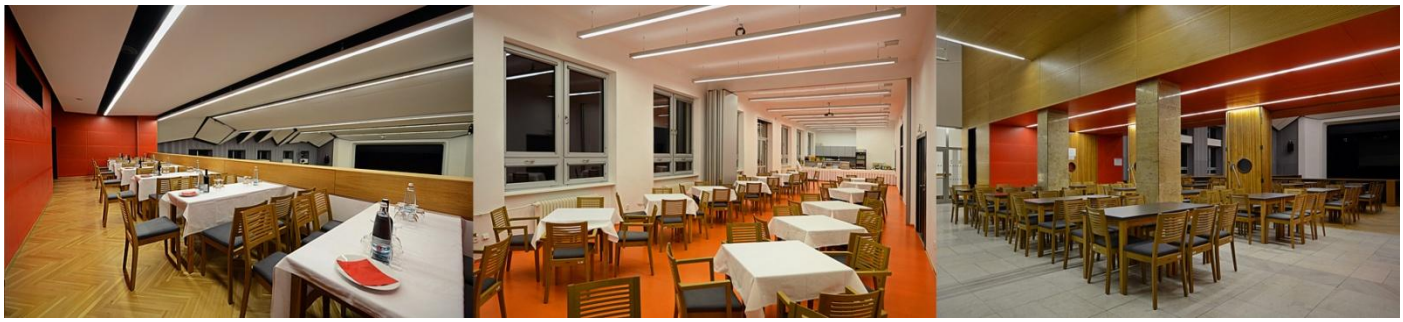

KONTAKTY:

MĚSTSKÉ KULTURNÍ STŘEDISKO
FRENŠTÁT POD RADHOŠTĚM

ředitel
Mgr.Marian Žárský
mob. 606 756 313
marian.zarsky@mufrenstat.cz

finanční referentka
Alena Bordovská
mob. 556 835 397
alena.bordovska@mufrenstat.cz

dramaturgie
Lenka Křesálková
mob. 725 784 220
lenka.kresalkova@mufrenstat.cz

kulturní referentka
Zuzana Kalinová
mob.601 343 348
zuzana.kalinova@mufrenstat.cz

správce MěKS:
Tomáš Karafiát
mob.: 725 441 245
email: tomas.karafiat@mufrenstat.cz